第２８回　四国ミニバスケットボール大会　兼
第３０回全関西ミニバスケットボール交歓大会　愛媛県予選
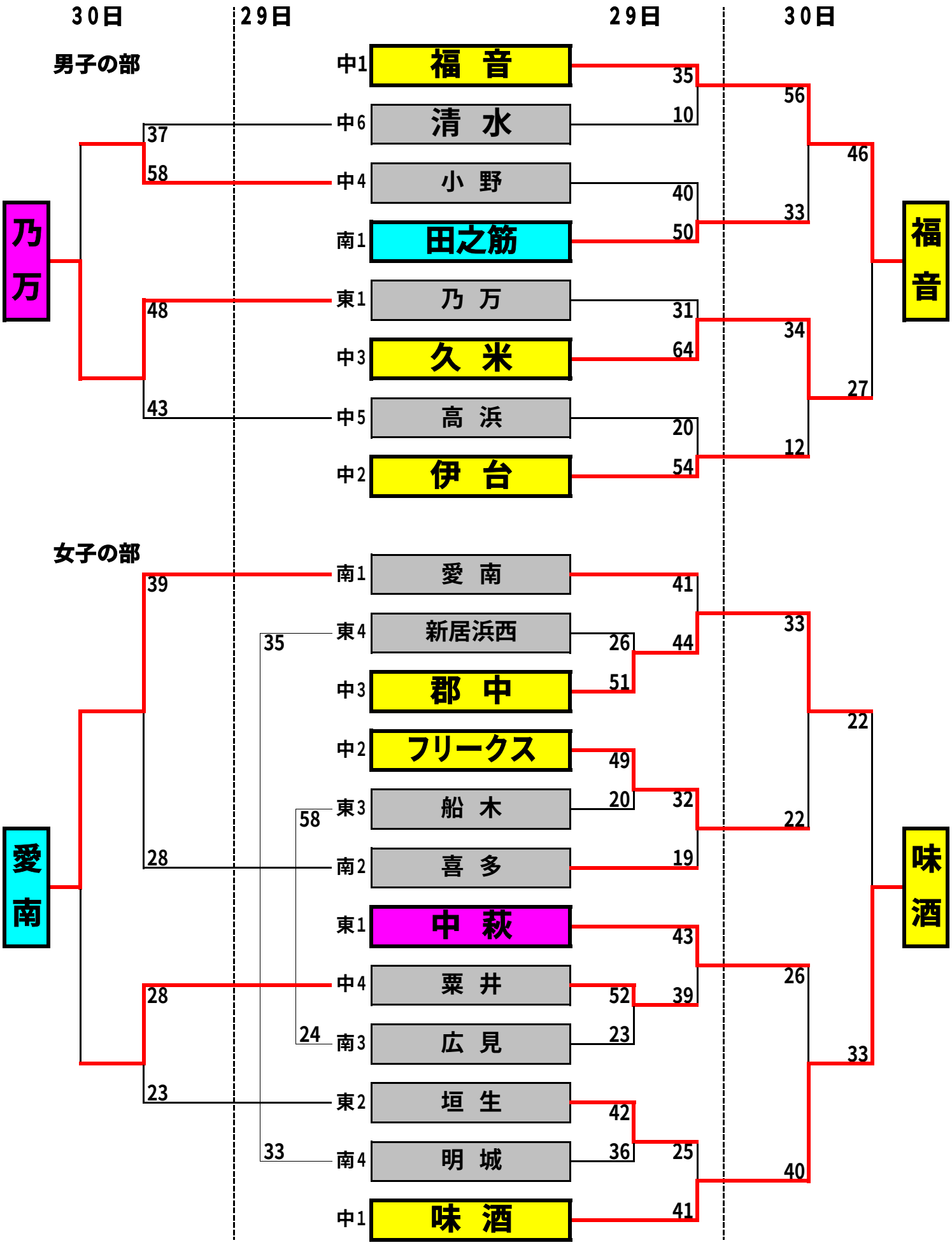
平成１８年7月２９日(土)･３０日(日)　宇和島市総合体育館　開場9:00